ROTAMAG
磁気式完全非接触式エンコーダ

シリーズ **MIK36 • MSK36**

MIK36 •

- 高速ロータリエンコーダ（最高 30,000 rpm）
- ベアリング無し、完全日接触設計
- IP67 又は IP68 保護規格準拠（内部回路の完全シールドにて）
- インクレメンタルとアブソリュートタイプ

永久磁石でできたロータを対象機械のシャフトに取付け
対面にエンコーダ本体を固定して完全非接触式動作。
取付ギャップ±0.2 mm, IP68 規格品は水中での使用可

環　境　仕　様	
ショック:	100 g, 6 ms
振　動:	10 g, 5-2000 Hz
保護規格:	IP67
操作温度範囲:	-20°C +85°C (-4°F +185°F)
保存温度範囲:	-20°C +85°C (-4°F +185°F) (相対湿度 98% 結露無きこと)
オプション:	• IP68 規格準拠（回路シールによる）

機　械　的　仕　様	
外形寸法図:	図面参照
シャフト径:	Ø6, 8, 10mm
シャフト回転速度:	最高 30000 rpm.
電気結線:	M128 ピンインラインプラグ又はケーブル 1 m
重量:	~50 g
オプション:	• 追加ケーブル長

電　気　的　仕　様	
分解能:	**MIK36 (PPR):** 4-8-10-16-20-25-32-40-50-64-80-100 125-128-200-250-256-400-500-512-1024-2048 **MSK36 (cpr):** 8192
精度:	±0,9°
計数周波数:	300 kHz max. (MIK36)
出力回路:	MIK36: NPN, プッシュプル, ラインドライバ MSK36: SSI, 13 クロック最高 1MHz
電源:	5Vdc ±5%, +10Vdc ～+30Vdc
消費電流:	MIK36 最高 50 mA MSK36 最高 65 mA
出力電流（チャンネル毎):	最高 40 mA
保護回路:	極性反転防止と短絡防止（L 回路除く)
EMC:	電磁場耐性, EN-61000-4-2 EN-61000-4-4 準拠

材　質	
フランジ:	耐腐食性材, UNI EN AW-6082
ハウジング	耐腐食性材, UNI EN AW-6082
シャフト:	耐腐食性材, UNI EN AW-6082

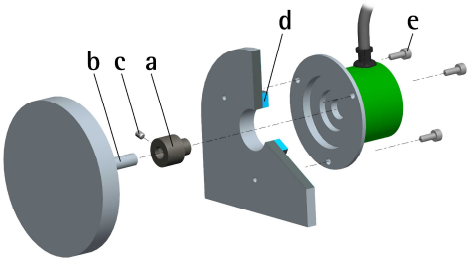

取付：マグネットはセットねじ（c）にてユーザシャフトへ固定。エンコーダ本体は 3 個のねじ(e)で固定

テクノロジーリンク株式会社
TECHNOLOGYLINK, LTD.
〒171-0022 東京都豊島区南池袋 3-18-35
OK ビル 2 階
Tel: 03-5924-6750　Fax:03-5924-6751
E-mail: sales@technology-l.com
URL: http://www.technology-link.jp

仕様は予告無しに変更される場合が有ります。

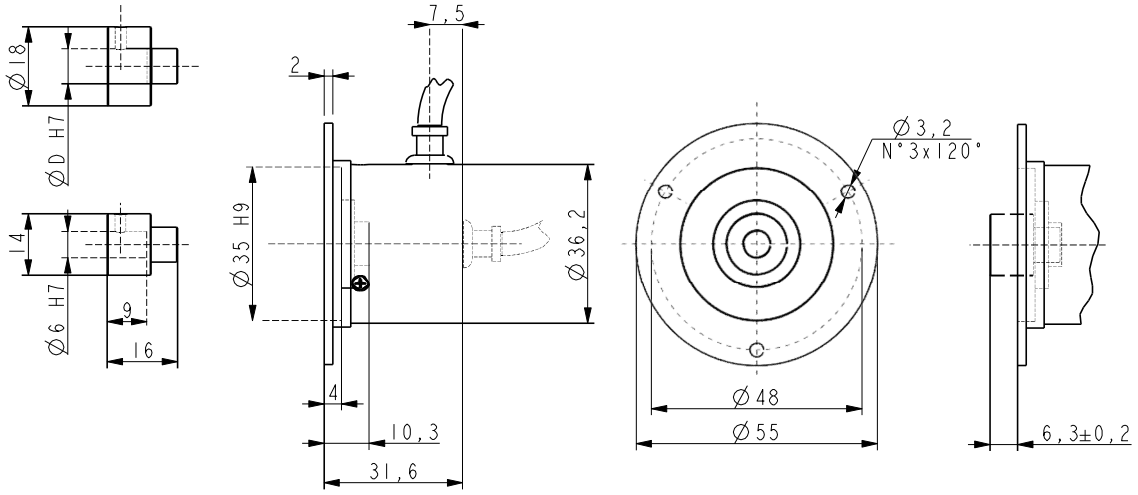

MIK36 • MSK36

MIK36 分解能	最高回転数(rpm)
>128	30000
>256	20000
>512	10000
1024	5100
2048	2550

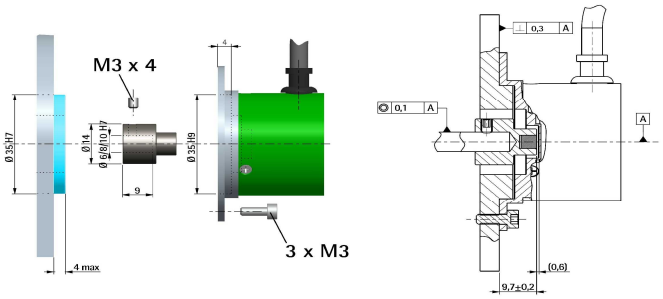

発注コード–インクレメンタルエンコーダ

MIK36	-	X ⓐ	-	XXXX ⓑ	XXX Ⓒ	X ⓓ	XX ⓔ	X ⓕ	X ⓖ	XX ⓗ	/Sxxx ⓘ

ⓐ 出力回路
N = NPN
Y = Push Pull
L = Line Driver (RS422)

ⓑ 分解能 **(PPR)**
電気仕様参照

Ⓒ 出力信号
ZNF = AB0
ZCU = AB0, /AB0

ⓓ 電源
1 = +5V±5% (L 出力回路)
2 = +10V÷+30V (Y か N 出力回路)

ⓔ シャフト径
6 = 6mm
8 = 8mm
10 = 10mm

ⓕ ケーブル取りだし
- = axial
R = radial

ⓖ 保護
- = IP67
J = IP68 回路シール

ⓗ 結線
L1 = ケーブル出力 1 m (標準)
L2 = ケーブル出力2m
Lx = ケーブル出力xm
M0,5 = 0,5m ケーブル+M128 ピンインラインプラグ
M2 = 2 m ケーブル+M128 ピンインラインプラグ

ⓘ カスタム仕様

発注コード–アブソリュートエンコーダ

MSK36	XX ⓐ	/	XX ⓑ	-	XX Ⓒ	-	X ⓓ	X ⓔ	X ⓕ	XX ⓖ	/Sxxx ⓗ

ⓐ 分解能
13 = 8192 counts/rev.

ⓑ 出力コード
BS = Binary, SSI
GS = Gray, SSI

Ⓒ シャフト径
6 = 6mm
8 = 8mm
10 = 10mm

ⓓ ケーブル取り出し
- = axial
R = radial

ⓔ ゼロ設定
- = 設定無し(標準)
E = 設定付

ⓕ 保護規格
- = IP67
J = IP68 シール回路

ⓖ 結線
L1 = ケーブル出力 1 m (標準)
L2 = ケーブル出力2m
Lx = ケーブル出力xm
M0,5 = 0,5m ケーブル+M128 ピンインラインプラグ
M2 = 2 m ケーブル+M128 ピンインラインプラグ

ⓗ カスタム仕様